Stepless™
by Guldmann



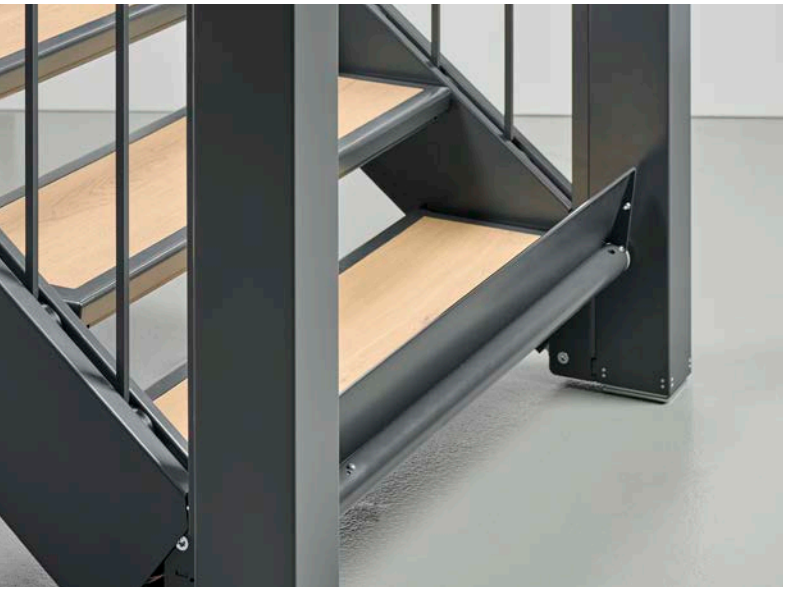



Tasonostin

StepOne

StepOne

Esteettömyyttä saumattomalla muotoilulla

Stepless by Guldmannilla ymmärrämme, kuinka tärkeää on yhdistää toimivuus ja muotoilu.

StepOne-tasonostin on huipputason nostinratkaisu, joka muuntuu saumattomasti portaista nostotasoksi ja tarjoaa vertaansa vailla olevaa joustavuutta suunnitteluun ja esteettömyyteen. Innovatiivisen tekniikkansa ja harkitun muotoilunsa ansiosta StepOne on tyylikäs, turvallinen ja kätevä tapa ylittää tasoerot ympäristön ilmettä heikentämättä.

StepOne on Stepless by Guldmannin ensimmäinen **vakiomallinen tasonostin**, joka muuntuu vaivattomasti portaista tasonostimeksi ilman muutoksia rakennuksen rakenteisiin. Se on suunniteltu sulautumaan luontevasti sekä uusiin että olemassa oleviin tiloihin, ja se yhdistää muodon ja toimivuuden erilaisiin arkkitehtonisiin tarpeisiin.













TÄRKEIMMÄT OMINAISUUDET

- **Ei rakenteellisia muutoksia:** Asennus ei vaadi kuoppaa eikä monimutkaisia muutostöitä rakennukseen.
- **Mukautuva ulkoasu:** Muokattavissa ympäröivään arkkitehtuuriin sopivaksi.

HELPPO KÄYTTÄÄ

StepOnen ohjauspaneeli on helppokäyttöinen, joten kaikki käyttäjät voivat käyttää nostinta itsenäisesti. Se on suunniteltu tekemään esteettömyydestä mahdollisimman yksinkertaista ja vaivatonta.

TURVALLISUUS ENSIN

Turvallisuus on StepOnen tärkein prioriteetti

- **Puristumissuoja** tason alla pysäyttää toiminnan, jos esine havaitaan
- **Ajoluiska/vierimissuoja** alatasanteella
- **Sähköinen turvaportti** ylätasanteella
- **Valinnaiset sähköiset turvapuomit** alatasanteella
- **Ylikuormitussuoja**
- **Akkuvarmennus**
- **Vaatimustenmukaisuus** useiden paikallisten ja kansallisten turvallisuusmääräysten kanssa

TUKEA JOKAISESSA VAIHEESSA

Stepless by Guldmannilla tuemme sinua jokaisessa vaiheessa. Alustavista kohdekäynneistä ja asiantuntijasuosituksista tehokkaaseen ja ammattimaiseen asennukseen – varmistamme, että prosessi sujuu mutkattomasti.

Koska rakenteellisia muutoksia tarvitaan vain vähän, asennukset ovat nopeampia ja tehokkaampia, ja kestävä tekniikkamme vaatii vain yksinkertaista, säännöllistä huoltoa. Pitkäaikaisen luotettavuuden varmistamiseksi tarjoamme huoltosopimuksia Stepless by Guldmannin tai valtuutettujen jälleenmyyjien kautta.





StepOne on enemmän kuin tasonostin – se on harkitun muotoilun ja esteettömyyden ilmentymä. Luo kanssamme tiloja, jotka ovat yhtä inklusiivisia kuin kauniita. Viedään projektisi yhdessä uusiin korkeuksiin.



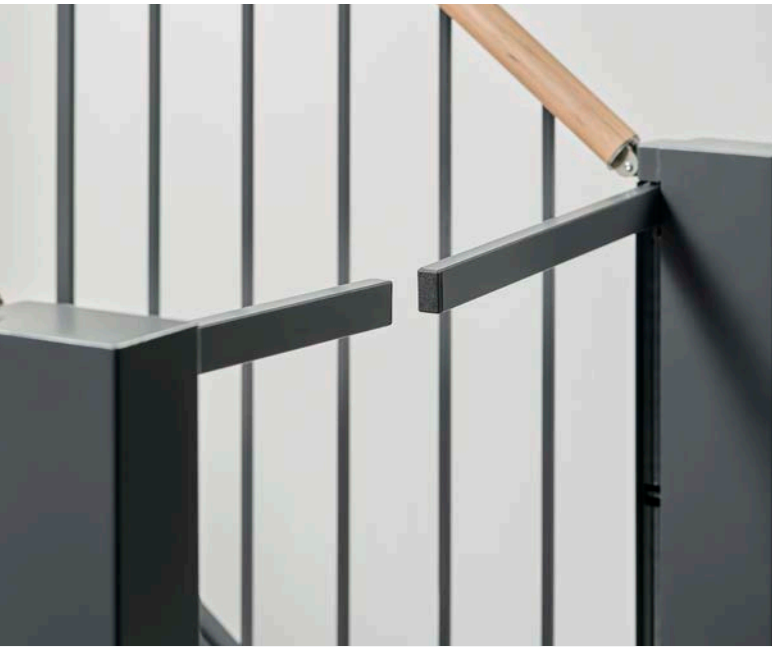



MUOTOILU JA RÄÄTÄLÖINTI

StepOne tarjoaa valikoitua joustavuutta suunnitteluun, joten voit luoda juuri omaa visiotasi vastaavan ratkaisun. Valitse useista kokoonpanoista, materiaaleista ja väreistä projektisi tarpeiden mukaan.

MALLIT JA KOKOONPANOT

Nostokorkeus: 500–1250 mm
Leveydet: 900 mm ja 1100 mm

Askelmavaihtoehdot:
- 3 askelmaa, sis. tasanteen
- 4 askelmaa, sis. tasanteen
- 5 askelmaa
- 6 askelmaa

Vakiovarusteet:
- Ylätason turvaportti
- Ajoluiska/vierimissuoja

Lisävarusteet:
- Turvapuomit
- Kaksisuuntainen puheyhteys
- Avainlukko
- Lattiansuojalevy
- Kaukosäädin



Ajoluiska/vierimissuoja
(vakio)

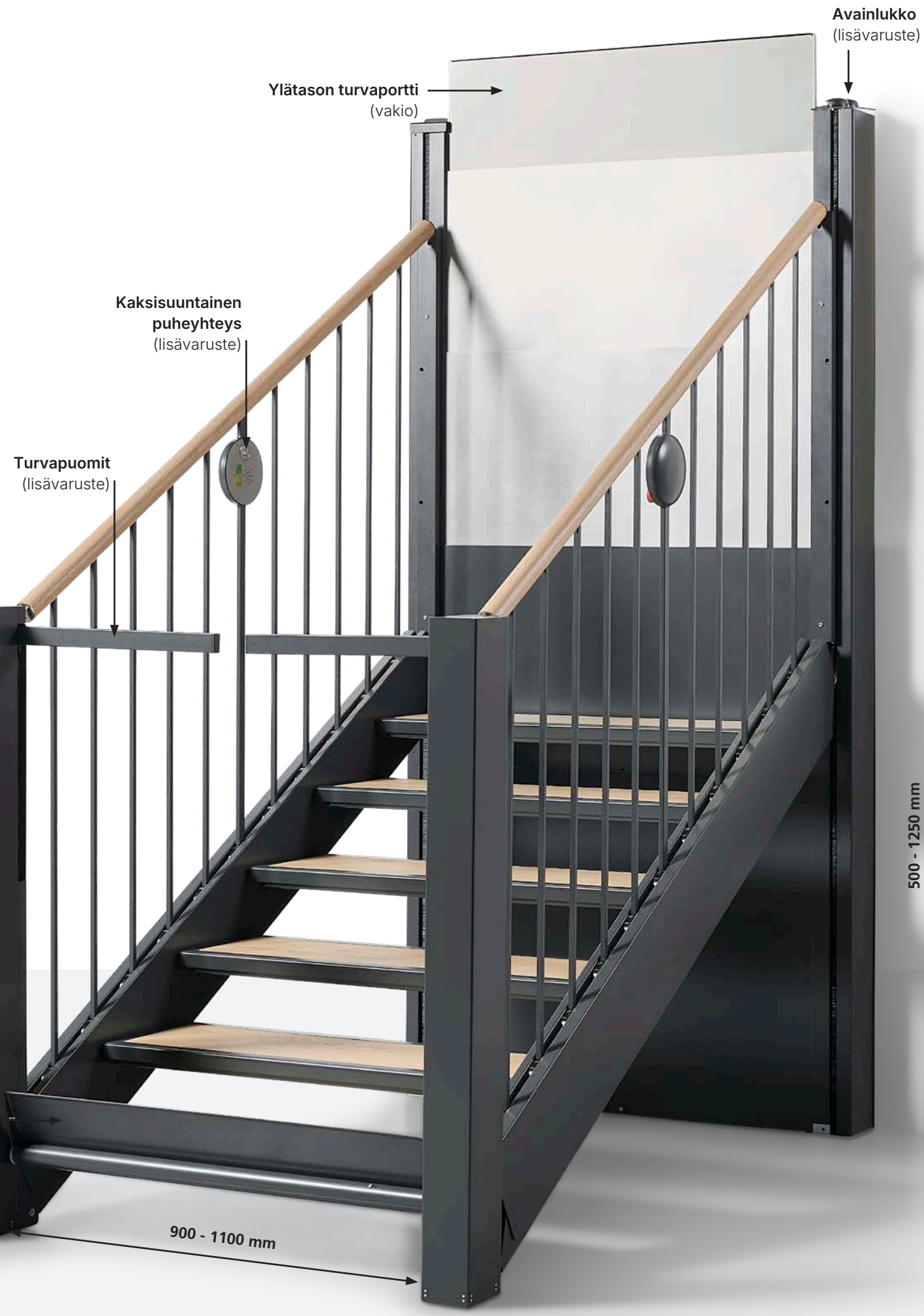
Avainlukko
(lisävaruste)
Ylätason turvaportti
(vakio)
Kaksisuuntainen
puheyhteys
(lisävaruste)
Turvapuomit
(lisävaruste)
500 - 1250 mm
900 - 1100 mm

MATERIAALIT JA VÄRIT

VÄRIT



Vakio:
Antrasiitinharmaa

Räätälöity:
Valinnaiset värit

KÄSIJOHTEET



Vaalea tammi



Jatoba



Ruostumaton teräs

Räätälöidyt mallit

KAIDETÄYTTEET



Vaakavaijerit



Vaakapinnat, metalli



Pystypinnat, metalli

Räätälöidyt mallit

ASKELMAT



Vaalea tammikuvio



Tumma tammikuvio

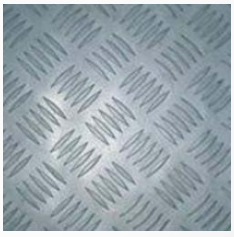

Alumiininen kuviolevy

Räätälöidyt mallit



StepOne – TEKNISET TIEDOT

3 askelmaa
sis. tasanteen

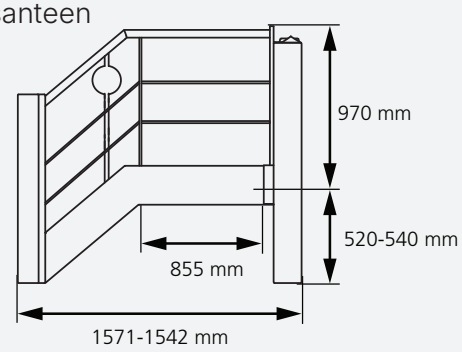

4 askelmaa
sis. tasanteen

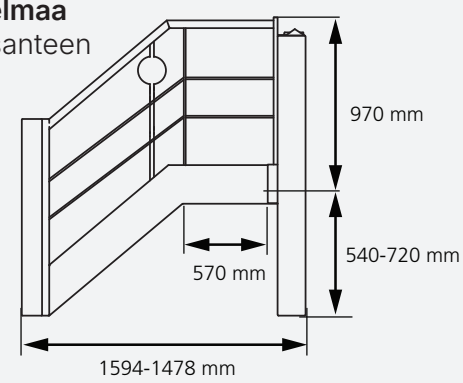

5 askelmaa

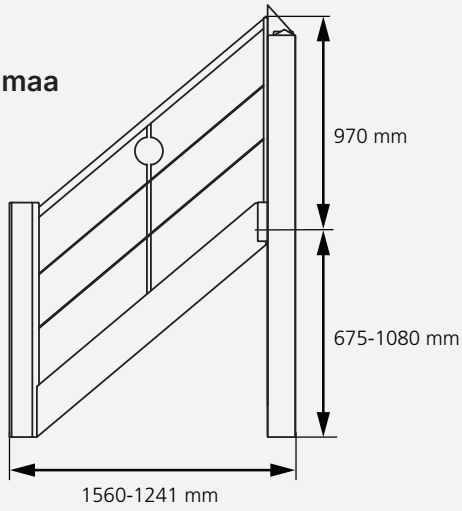

6 askelmaa

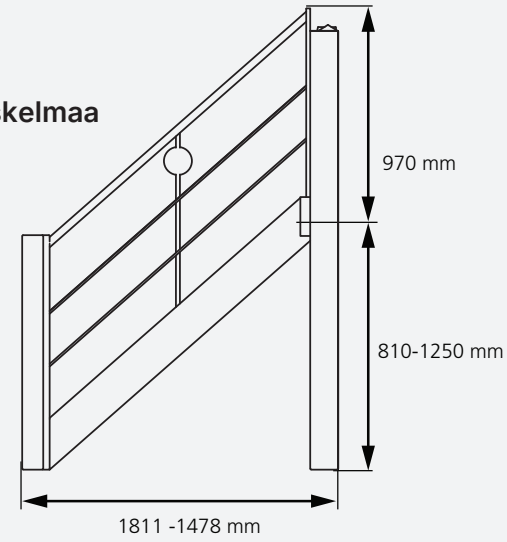

Etunäkymä

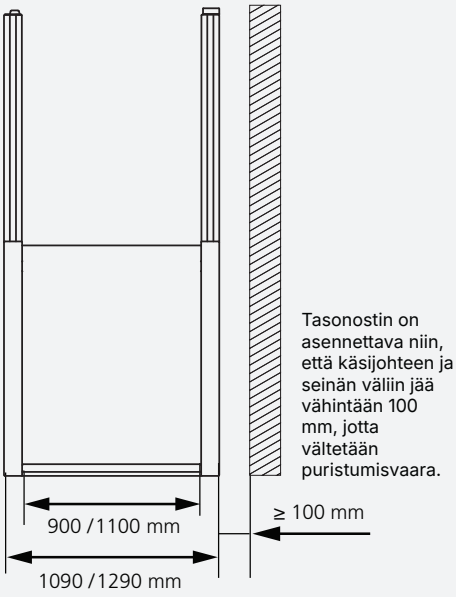

Tasotila

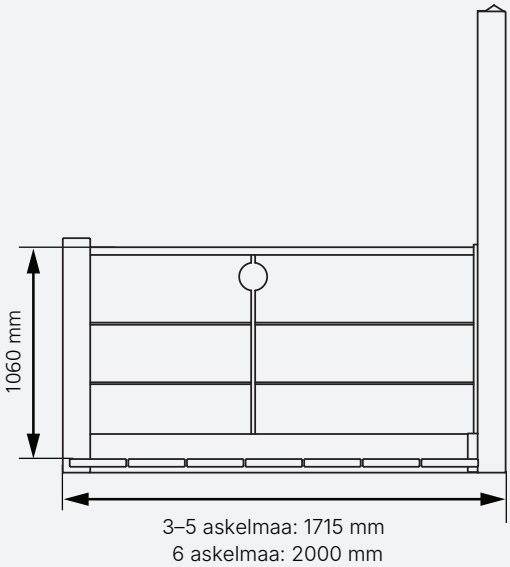

	StepOne
Toiminnot	
Nostokyky	400 kg
Nostonopeus	23 mm/s nimelliskuormalla
Nostokorkeus Väh. Enint.	 500 mm 1250 mm
Käyttö	
Ohjauspaneeli	Sähköinen
Hätäpysäytys	Elektroninen
Hätälasku	Elektroninen
Turvalista	Mekaaninen / sähköinen turvalista
Käyttötarkoitus	Sisäkäyttö
Tason hyötyala	900 x 1425 mm (6 askelmaa: 900 x 1707 mm)
Melutaso	< 70 dB(A)
Paino	
StepOne	Enint. 360 kg
Materiaalit	
Materiaalit	Teräs, alumiini, puu, muovi
Vakioväri	Antrasiitinharmaa, RAL 7016
Sähköosat	
Päälle/pois	Automaattisesti
Tehonkulutus Valmiustila Valmiustila (lepotila) Käytössä	 14 W 12 W 750 W

	StepOne
Sähköosat	
Käyttösuhde	2 min PÄÄLLÄ / 10 min POIS
Sulakkeet 230 V sulake 24 V sulake	 6 A johdonsuojakatkaisija 40 A johdonsuojakatkaisija
Akut	2 x 12 V / 9 Ah Kaasutiivis ja huoltovapaa
Virransyöttö Ensiö Toisio	 90-264 Vac 24 Vdc
Käyttöolosuhteet	
Sisälämpötila	+5°C - +40°C
IP-luokitus	IP 21
Lisävarusteet	
	- Alatason turvapuomit (vasen, oikea) - Kaksisuuntainen puheyhteys - Avainlukko - Lattiansuojalevy - Kaukosäädin
Merkinnät	
	Tuote on valmistettu 17.5.2006 annetun neuvoston direktiivin 2006/42/EY mukaisesti.
Luokitus	
ISO 9999 -luokitus	18 30 06

Tasotila, 3–5 askelmaa (lattiapinta-ala)

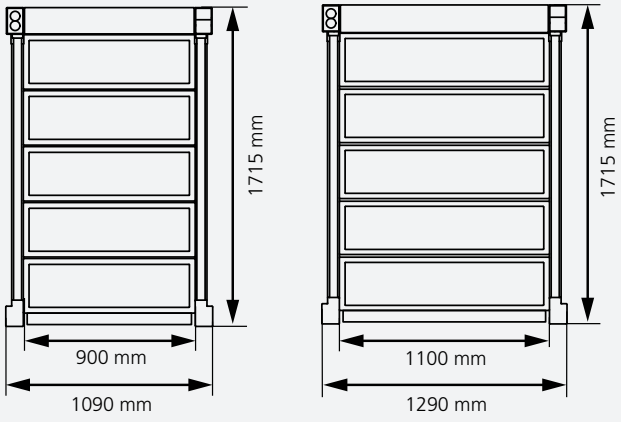

Tasotila, 6 askelmaa (lattiapinta-ala)

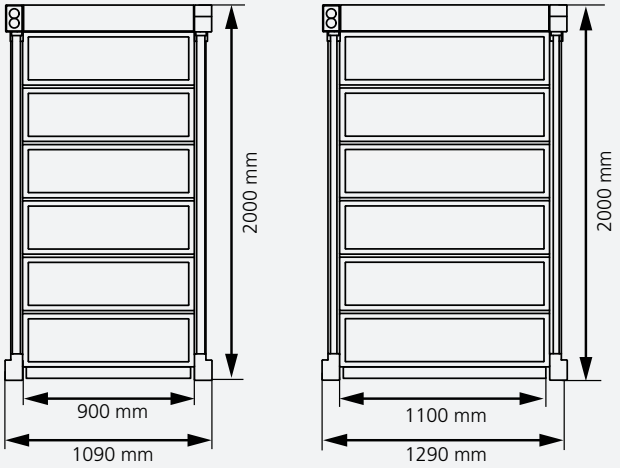

Stepless™
by Guldmann



V. Guldmann A/S
Puh. +45 8741 3100
Sähköposti info@guldmann.com
www.stepless.com

© Guldmann GB - 3091 - 03/2025